ERi

arrival at a new stage

NOW HERE...ACTION

BLUETUS®

www.bluetus.jp

2016.9

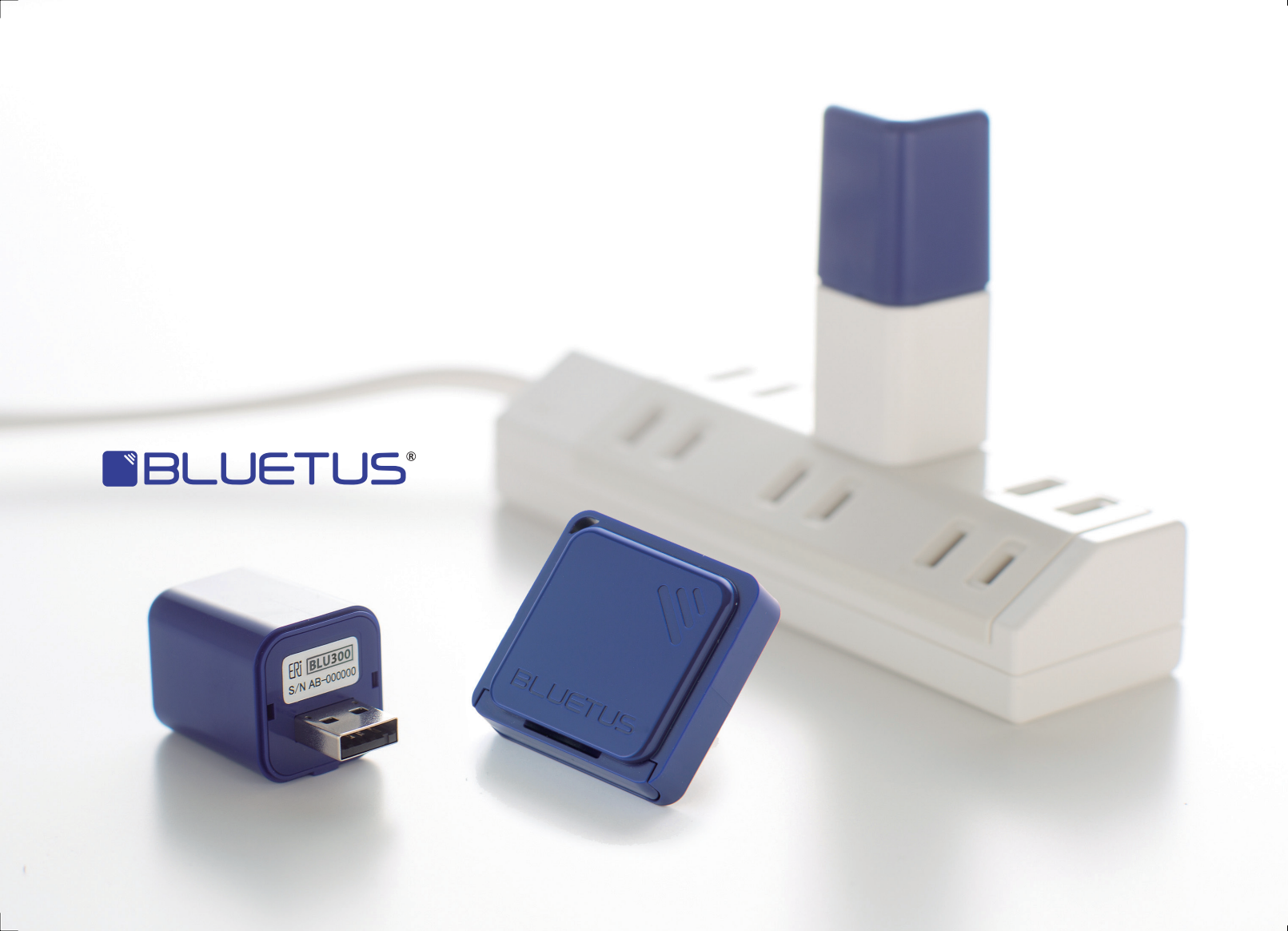
BLUETUS®
BLU300
S/N AB-000000
BLUETUS

GOOD DESIGN AWARD 2013

未来を広げる BLUETUS®

今、ここにいる人に新しい体験！　可能性を広げる小さなビーコン発信器

「BLUETUS」は 2012 年 10 月、世界初のスマートフォン向け Bluetooth ビーコン発信器として誕生しました。

高機能なネットワークデバイスであるスマートフォンと、ユーザーのオフラインでのリアルな行動をつなぐ新しいデバイスとして注目を集め、様々なシーンで利用されています。

「BLUETUS」の使い方は簡単です。USB 電源アダプタを利用してコンセントに挿すだけ（BLU300）、コイン電池を入れるだけ（BLU250）で、簡単に近くのスマートフォンへ情報を配信することができます。

スマートフォンに広く搭載されている Bluetooth Classic、Bluetooth Low Energy の機能を利用する為、幅広いスマートフォンに対応しています。面倒な設定や操作は必要なく、スマートフォンにアプリをインストールするだけで誰でも簡単に「BLUETUS」から情報を受信することができます。

更に「BLUETUS」はデータ内容を暗号化するなどセキュリティに配慮した設計にこだわっています。他のアプリからの盗み見や改竄を防ぐことができます。

「BLUETUS」は取り扱いが簡単で、多方面でスマートフォンを利用した新しいサービスに利用できる可能性を持っているとして 2013 年グッドデザインを受賞しました。

BLUETUS を設置するだけで、様々なサービスがもっと身近に。もっとリアルに。

屋内位置情報システム

GPS が使えない屋内（駅構内やショッピングモールなど）でも、地図を表示して現在地を把握したり、目的地までのナビゲーションが可能です。
複数のビーコン電波を利用した位置測位システムにも利用できます。

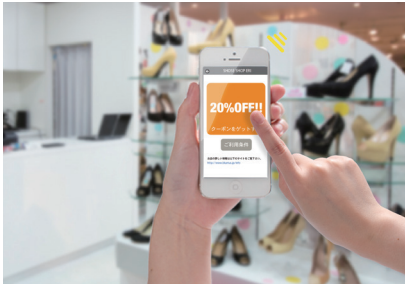

クーポン発行

お店の前を通る人へクーポンを発行し集客率を上げます。
お店が空いている時は 割引率の高いクーポンを発行するなどフレキシブルな対応が可能です。
今、その近くにいる人に対して来店を提案することで、高い集客効果が期待出来ます。

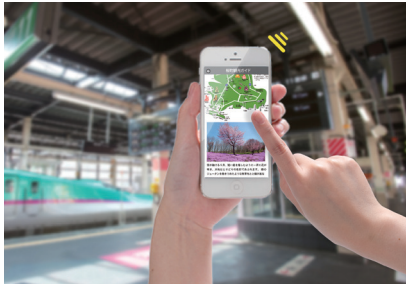

観光情報

観光スポットに近づくと観光地の情報がスマートフォンに表示されます。周辺施設やお勧めのレストランなども表示されます。多言語に対応したコンテンツを用意すれば外国人観光客へのアプローチに利用できます。

BLUETUS アプリ

「BLUETUS」の機能を簡単に試すことができるアプリをご用意しました。
※お試しいただくには「BLUETUS」が必要です。

受信ライブラリ（Android / iOS ）

Bluetooth の知識の無い方でも簡単に BLUETUS を活用したアプリを作成できるように受信ライブラリをご用意しています。

デジタルスタンプラリー

イベントや商業施設でのスタンプラリーに利用できます。スタンプ地点に近づくだけでスタンプを集めることが出来ます。スタンプラリー参加者の行動軌跡の分析にも活用できます。

美術館／博物館

美術館や博物館で展示物に近づくだけで展示物の説明が画面に表示されたり、イヤホンからアナウンスされるようになります。ショールームでの商品紹介にも利用できます。

ペアリング不要、近くを通るスマホと簡単に繋がる優れたユーザーインターフェース［特許技術］

「BLUETUS」が選ばれる理由

①幅広いスマートデバイスに対応。（BLU300 は Android2.3.3 ～対応 ）
②配信データの暗号化などセキュリティにこだわった設計。
③アプリ開発者向けに BLUETUS 受信ライブラリの提供。（Android/iOS）
④優れたものづくりの技術。（高品質・高信頼性）

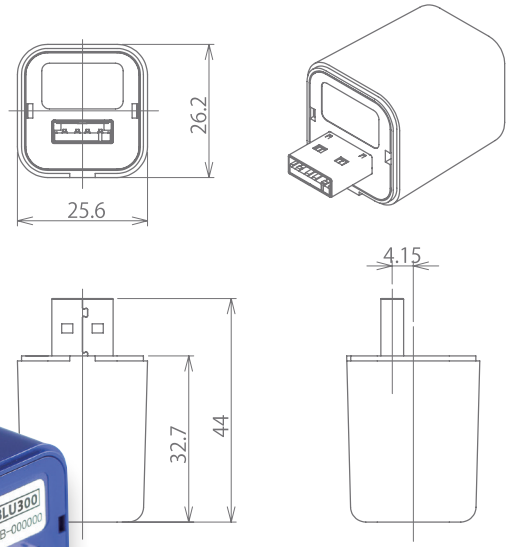

GOOD DESIGN AWARD
2013年度受賞

■製品シリーズ

BLU300

電源	DC 5V（USB 電源）
通信規格	Bluetooth Classic　および Bluetooth Low Energy
防水	非対応

項　目	内　容
電源	DC 5V（USB TypeA コネクタ）
情報配信	Bluetooth Classic Bluetooth Low Energy
送信電力	＋ 4dBm（Classic）および -2dBm（BLE）
周波数	2402 ～ 2480MHz
認証	Bluetooth 認証 国内電波法
外形寸法	25.7 × 26.3 × 44mm
質量	約 15g

■対応機種

Android 機種

Bluetooth 2.1 以降対応
(Bluetooth Classic の場合)
Bluetooth 4.0 以降対応かつ Android4.3 以降
(Bluetooth Low Energy の場合)

iOS 機種

iBluetooth 4.0 以降対応
（iPhone4S 以降）

電池内蔵だから、設置も簡単。持ち運びも自由。
タグ版「BLUETUS」

■製品シリーズ

BLU250

電源	DC 3V（コイン電池 CR2032）
通信規格	Bluetooth Low Energy
防水	生活防水（IPX5 相当）

BLUE

WHITE

項　目	内　容
電源	DC 3V コイン電池 CR2032 × 1 個
情報配信	Bluetooth Low Energy
送信電力	0dBm
周波数	2402 ～ 2480MHz
認証	Bluetooth 認証 国内電波法
外形寸法	40 × 40 × 12.5mm
質量	約 17g（電池含む）

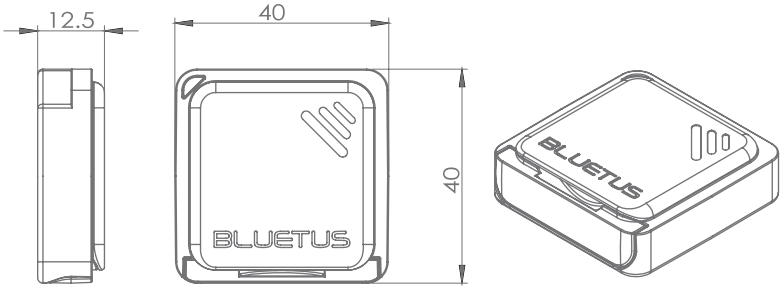

■対応機種

Android 機種
Bluetooth 4.0 以降対応かつ Android4.3 以降

iOS 機種
Bluetooth 4.0 以降対応
（iPhone4S 以降）

iBeacon として動作することもできます。　詳細はお問い合わせください。

BLUETUS uses iBeacon licenced technology.
Use of the iBeacon logo means that a Licensed Product has been designed and certified by the manufacturer to meet Apple performance standards. Apple is not responsible for the operation of this device or its compliance with safety and regulatory standards. Please note that the use of this product with iPod, iPhone, or iPad may affect wireless performance.
iPad, iPhone, iPod, and iPod touch are trademarks of Apple Inc., registered in the U.S. and other countries.
iBeacon is a trademark of Apple Inc.

・Android は、Google Inc. の商標または登録商標です。
・iPhone、iPad は Apple Inc. の商標です。

BLUETUS®

【本サービスに関するお問合せ先】

株式会社イーアールアイ
Embedded Resource Integration, Inc.

〒020-0125 岩手県盛岡市上堂 3-8-44
TEL：019-648-8566　FAX：019-648-8224

3-8-44, Kamido, Morioka, Iwate 020-0125, Japan
TEL +81-19-648-8566 FAX +81-19-648-8224

E-Mail：bluetus@bluetus.jp

本カタログに掲載した製品は、改良及び機能・性能向上のため、仕様およびデザインを予告なしに変更する場合があります。

ERi, Inc. All Rights Reserved. 本カタログについては、無断で複製、転載することを禁じます。

2016.9